BAHABAD 20 MW SOLAR POWER PLANT
FOUNDATION DRAWING OF SWITCHGEAR ROOM

REV	DATE	DESCRIPTION
01	1403/06/21	REVISED ACC. TO PANEL CHANGING
00	1403/06/01	FIRST ISSUE

DRAWN	A.MAZLOOM	1403/06/21	SCALE	SIZE	SHEET
DESIGNED	R.KHAKPOUR	1403/06/21	SUBJECT: BAHABAD 20 MW SOLAR POWER PLANT FOUNDATION DRAWING OF SWITCHGEAR ROOM		
CHECKED	R.KHAKPOUR	1403/06/21			
APPROVED	M.DANESHPOU	1403/06/21			
CONTRACT NO					
PROJECT NO			DRAWING NO: TGQ-BA-CV-17-REV (01)		

CONSULTANT:

CONTRACTOR: AZARAKHSH ENERGY

CLIENT: GHADIR QOM

INDEX		INDEX	REV	REV	REV	REV	REV
ROW.	NO.SHEET	SUBJECT	00	01	02	03	04
1	A-01	COVER SHEET		√			
2	A-02	INDEX		√			
3	A-03	LOCATION		√			
4	A-04	CABLE PIPE LOCATION		√			
5	A-05	CABLE PIPE PLAN		√			
6	A-06	RETAINING WALL DETAIL		√			
7	A-07	MAIN & ADDED REBAR FOUNDATION		√			
8	A-08	COLUMN & FOUNDATION PLAN		√			
9	A-09	NOTE		√			
10	A-10	NOTE		√			

REV.	DESCRIPTION	SEND DATE	RECIVED DATE		BY	DATE
				DRAWN.	M.MONFARED	1403/06
				DESIGN.	R.KHAKPOUR	1403/06
01	REVISED	1403/06		CHECK.	R.KHAKPOUR	1403/06
00	ORIGINAL ISSUE	1403/06		APPROVE.	M.DANESHPOU	1403/06

CLIENT: GHADIR QOM

CONTRACTOR: AZARAKHSH ENERGY

PROJECT: BAHABAD 20 MW SOLAR POWER PLANT

CONTRACT NO:

TITLE: INDEX

DWG. NO: TGQ-BA-CV-17-REV (01)

SCALE:

SIZE: A3

SHEET: 02

TOTAL: 10

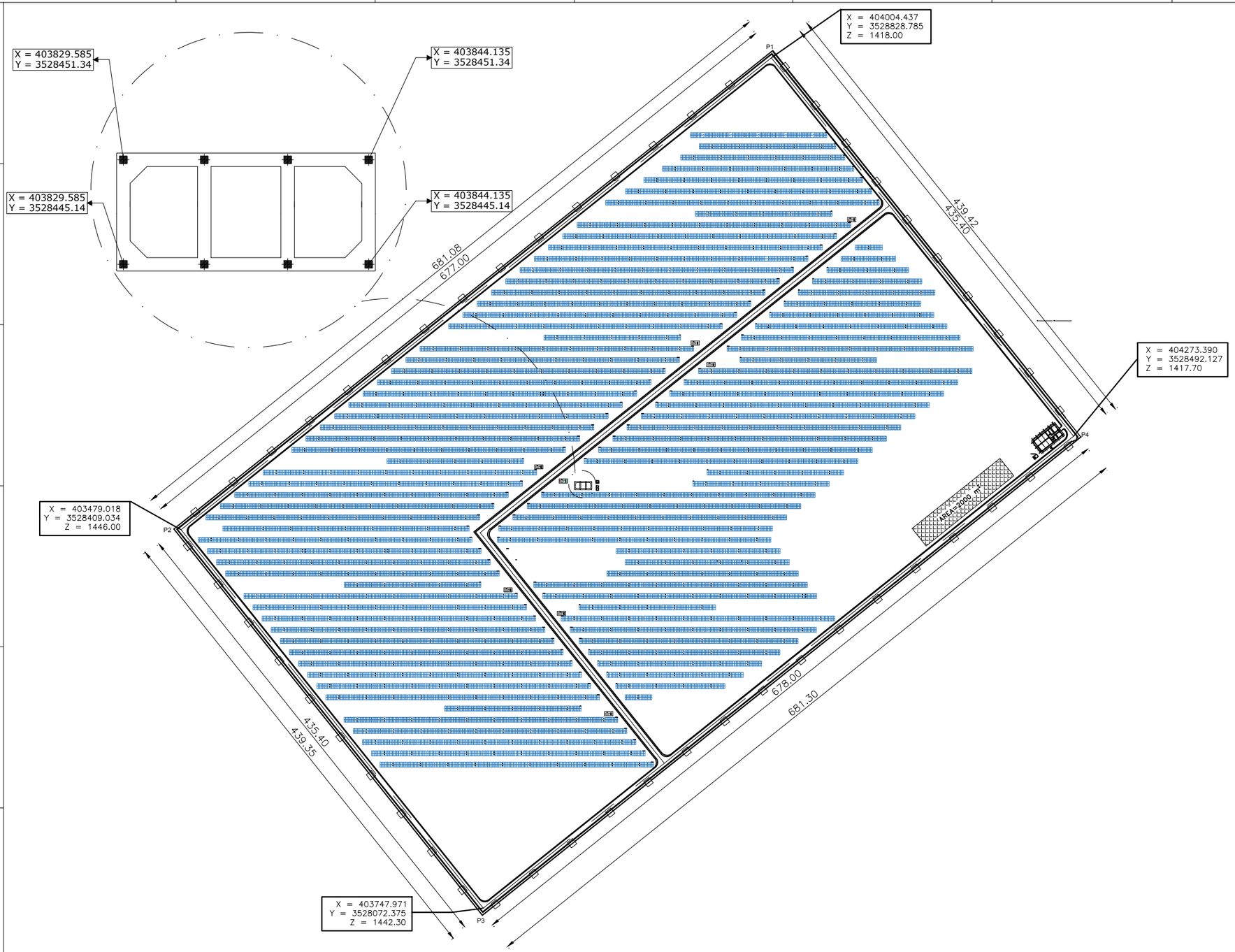

اندازه ها بر حسب متر می باشد.

REV.	DESCRIPTION	SEND DATE	RECIVED DATE		BY	DATE
				DRAWN.	M.MONFARED	1403/06
				DESIGN.	R.KHAKPOUR	1403/06
01	REVISED	1403/06		CHECK.	R.KHAKPOUR	1403/06
00	ORIGINAL ISSUE	1403/06		APPROVE.	M.DANESHPOU	1403/06

CLIENT: GHADIR QOM

CONTRACTOR: AZARAKHSH ENERGY

PROJECT: BAHABAD 20 MW SOLAR POWER PLANT

CONTRACT NO:

TITLE: **LOCATION**

DWG. NO: TGQ-BA-CV-17-REV (01)

SCALE:

SIZE: A3

SHEET: 03

TOTAL: 10

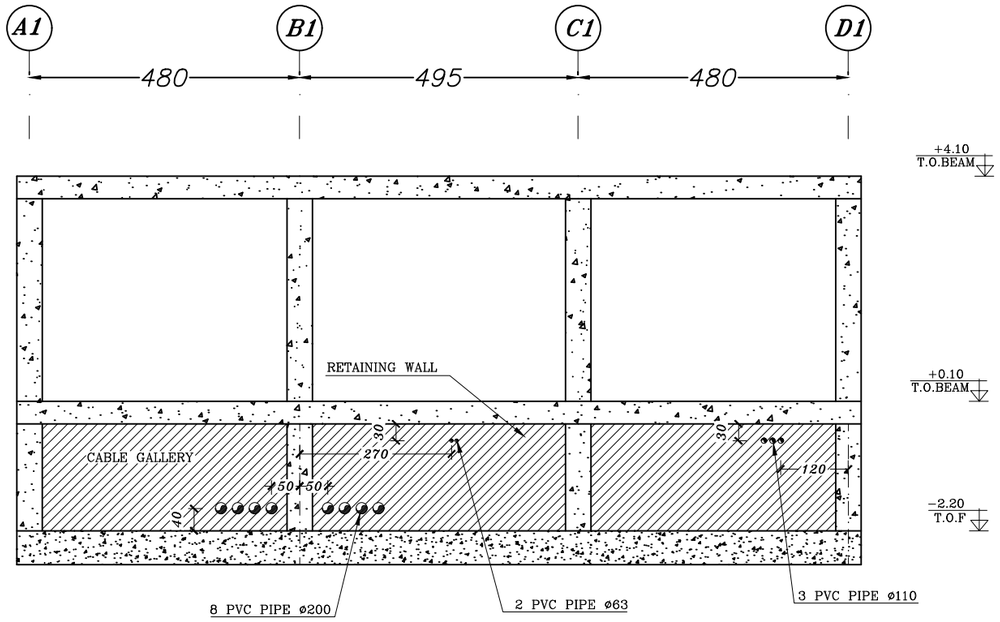

AXE "1"

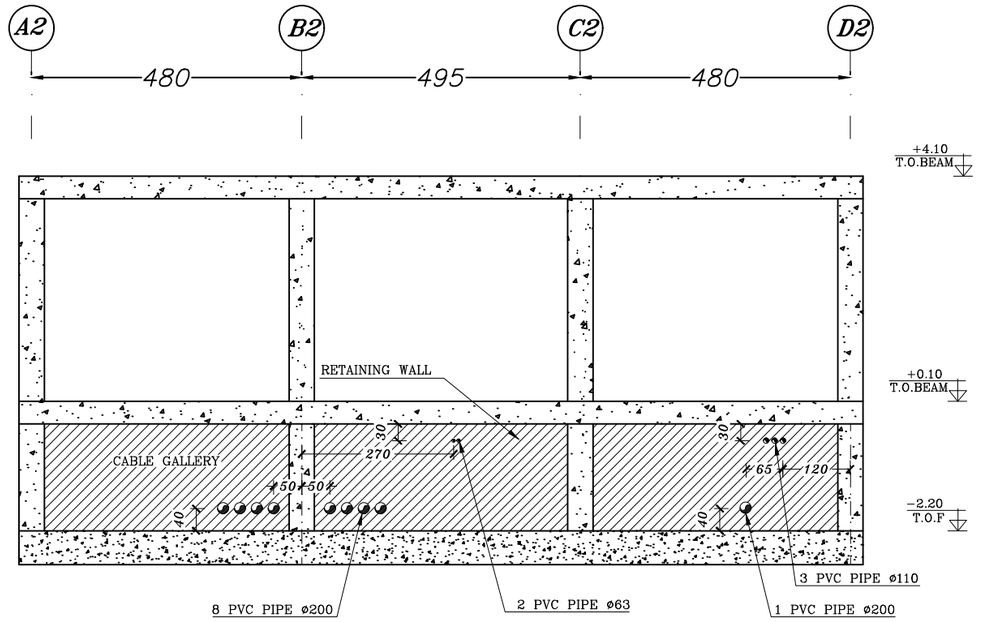

AXE "2"

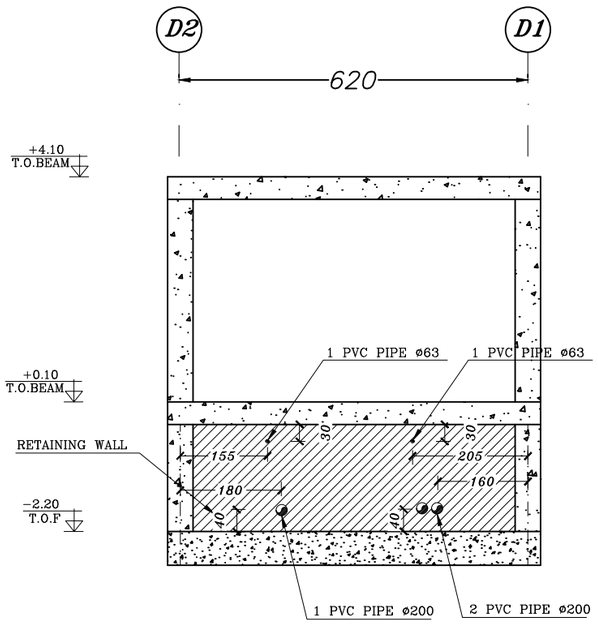

AXE "D"

ABBREVIATION & LEGEND
1-ALL DIMENTIONS ARE IN m. & ALL ELEVATION CODE ARE IN m. EXCEPT AS NOTED. T.O.F = TOP OF FOUNDATION B.O.F = BOTTOM OF FOUNDATION B.O.BEAM = BOTTOM OF BEAM ±0.00=1432.24

REV.	DESCRIPTION	SEND DATE	RECIVED DATE		BY	DATE
				DRAWN.	M.MONFARED	1403/06
				DESIGN.	R.KHAKPOUR	1403/06
01	REVISED	1403/06		CHECK.	R.KHAKPOUR	1403/06
00	ORIGINAL ISSUE	1403/06		APPROVE.	M.DANESHPOU	1403/06

CLIENT: GHADIR QOM

CONTRACTOR: AZARAKHSH ENERGY

PROJECT: BAHABAD 20 MW SOLAR POWER PLANT

CONTRACT NO:

TITLE: CABLE PIPE LOCATION

DWG. NO: TGQ-BA-CV-17-REV (01)

SCALE:

SIZE: A3

SHEET: 04

TOTAL: 10

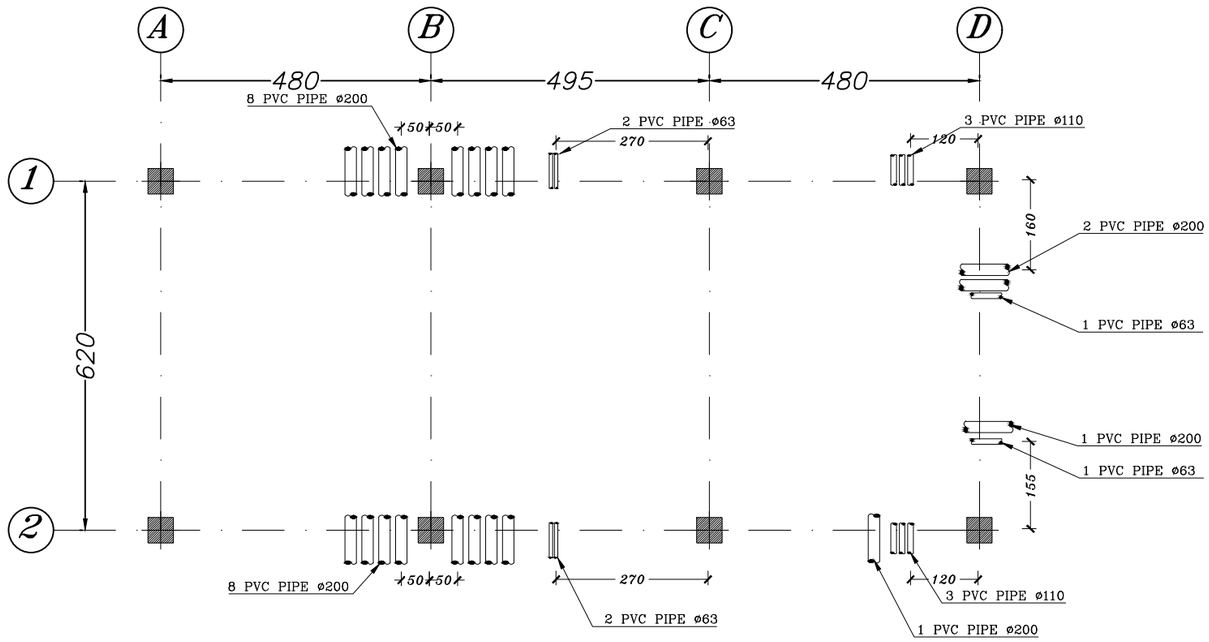

ABBREVIATION & LEGEND
1-ALL DIMENTIONS ARE IN m. & ALL ELEVATION CODE ARE IN m. EXCEPT AS NOTED. T.O.F = TOP OF FOUNDATION B.O.F = BOTTOM OF FOUNDATION B.O.BEAM = BOTTOM OF BEAM ±0.00=1432.24

REV.	DESCRIPTION	SEND DATE	RECIVED DATE		BY	DATE
				DRAWN.	M.MONFARED	1403/06
				DESIGN.	R.KHAKPOUR	1403/06
01	REVISED	1403/06		CHECK.	R.KHAKPOUR	1403/06
00	ORIGINAL ISSUE	1403/06		APPROVE.	M.DANESHPOU	1403/06

CLIENT: GHADIR QOM

CONTRACTOR: AZARAKHSH ENERGY

PROJECT: BAHABAD 20 MW SOLAR POWER PLANT

TITLE: CABLE PIPE PLAN

SCALE:

SIZE: A3

CONTRACT NO:

DWG. NO: TGQ-BA-CV-17-REV (01)

SHEET: 05

TOTAL: 10

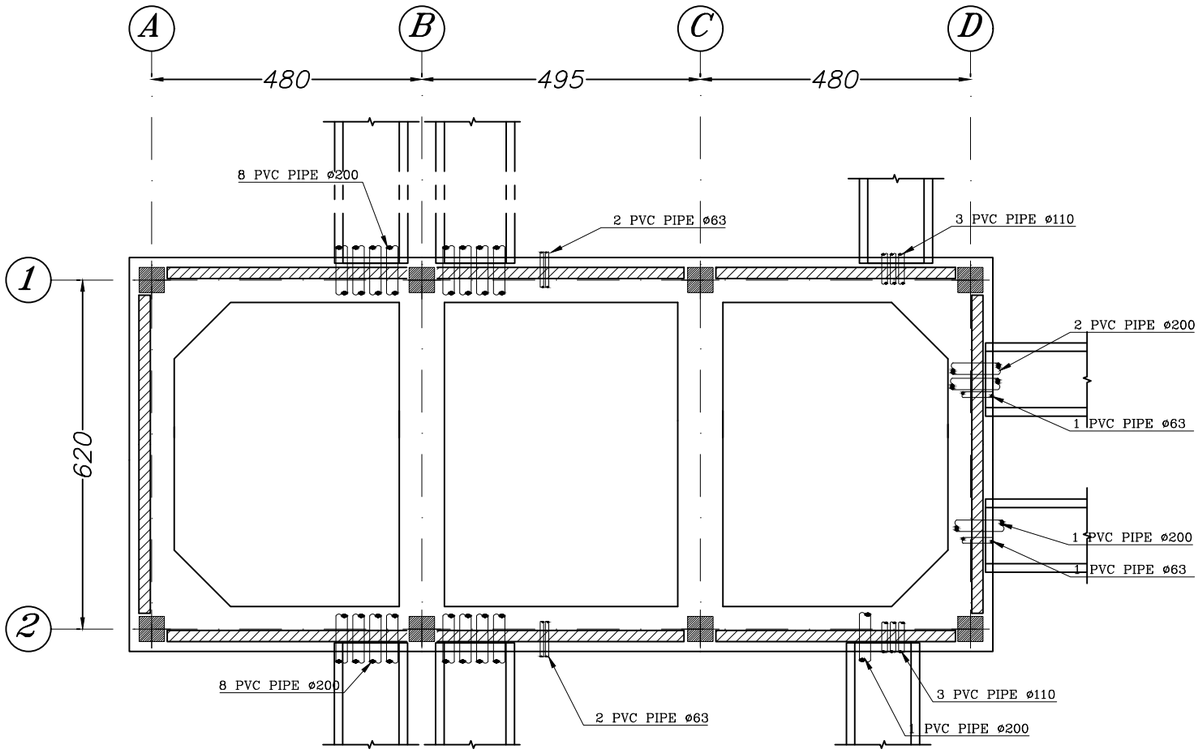

Retaining Wall plan & Cablr Gallery

Scale 1:100

از اتصال دیوار حائل با تیر بالا و ستونهای مجاور جلوگیری گردد
فاصله ۳ الی ۵ سانتی بین دیوار و تیر و ستونها با پونولیت پر شود

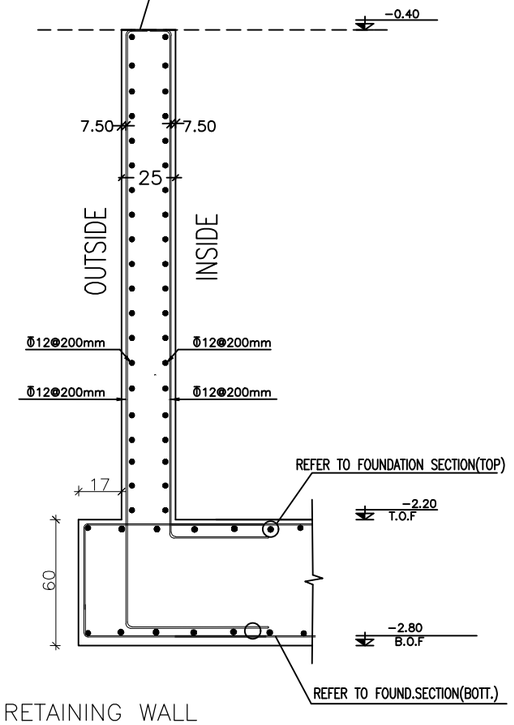

RETAINING WALL

SEC A–A S.C.:1/25

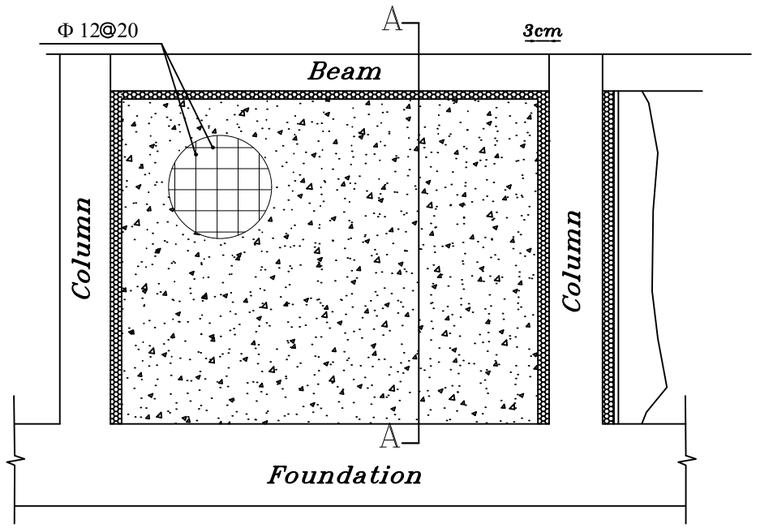

ABBREVIATION & LEGEND
1–ALL DIMENTIONS ARE IN m. & ALL ELEVATION CODE ARE IN m. EXCEPT AS NOTED. T.O.F = TOP OF FOUNDATION B.O.F = BOTTOM OF FOUNDATION B.O.BEAM = BOTTOM OF BEAM ±0.00=1432.24

REV.	DESCRIPTION	SEND DATE	RECIVED DATE		BY	DATE
				DRAWN.	M.MONFARED	1403/06
				DESIGN.	R.KHAKPOUR	1403/06
01	REVISED	1403/06		CHECK.	R.KHAKPOUR	1403/06
00	ORIGINAL ISSUE	1403/06		APPROVE.	M.DANESHPOU	1403/06

CLIENT: GHADIR QOM

CONTRACTOR: AZARAKHSH ENERGY

PROJECT: BAHABAD 20 MW SOLAR POWER PLANT

TITLE: RETAINING WALL DETAIL

SCALE:

SIZE: A3

CONTRACT NO:

DWG. NO: TGQ–BA–CV–17–REV (01)

SHEET: 06

TOTAL: 10

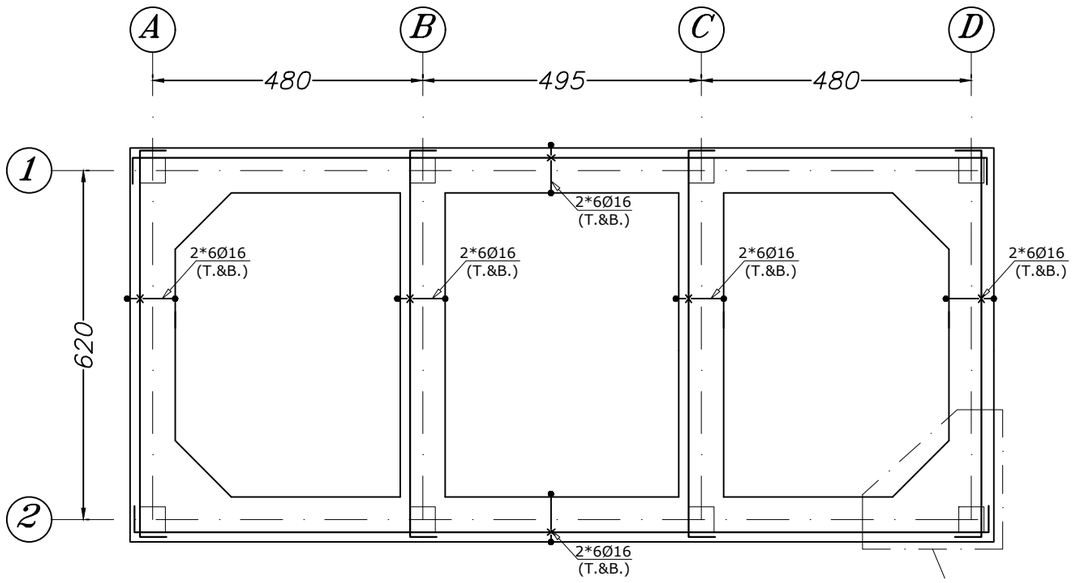

Main Rebar Found. plan

Scale 1:100

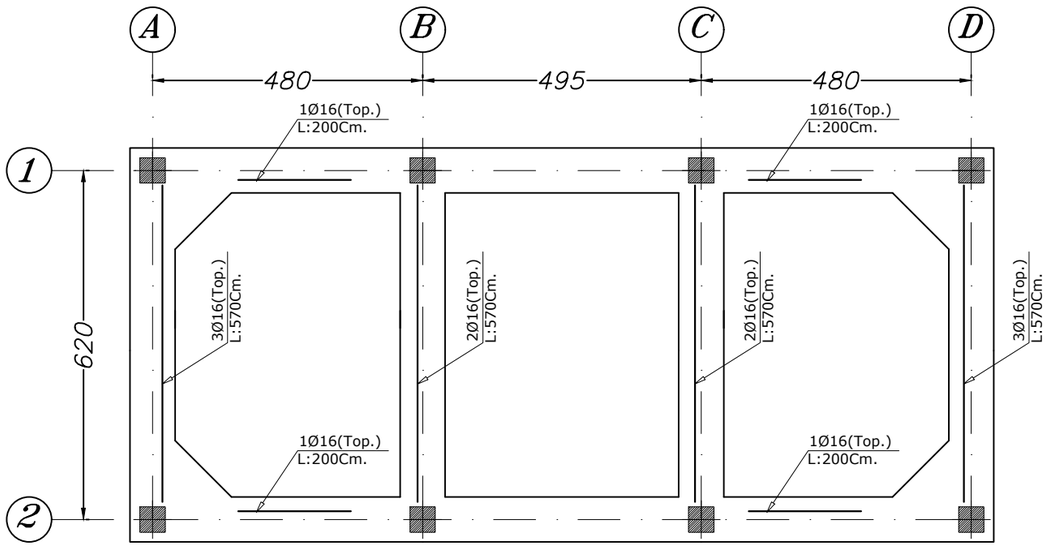

Added Rebar Found. plan

Scale 1:100

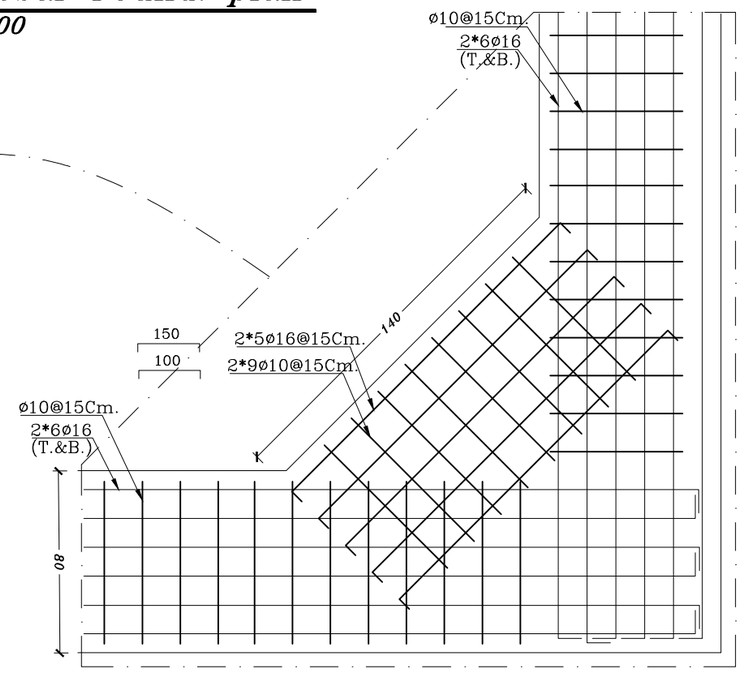

ABBREVIATION & LEGEND

1-ALL DIMENTIONS ARE IN m. & ALL ELEVATION CODE ARE IN m. EXCEPT AS NOTED.
T.O.F = TOP OF FOUNDATION
B.O.F = BOTTOM OF FOUNDATION
B.O.BEAM = BOTTOM OF BEAM

±0.00=1432.24

REV.	DESCRIPTION	SEND DATE	RECIVED DATE		BY	DATE
				DRAWN.	M.MONFARED	1403/06
				DESIGN.	R.KHAKPOUR	1403/06
01	REVISED	1403/06		CHECK.	R.KHAKPOUR	1403/06
00	ORIGINAL ISSUE	1403/06		APPROVE.	M.DANESHPOU	1403/06

CLIENT: GHADIR QOM

CONTRACTOR: AZARAKHSH ENERGY

PROJECT: BAHABAD 20 MW SOLAR POWER PLANT

CONTRACT NO:

TITLE: MAIN & ADDED REBAR FOUNDATION

DWG. NO: TGQ-BA-CV-17-REV (01)

SCALE:

SIZE: A3

SHEET: 07

TOTAL: 10

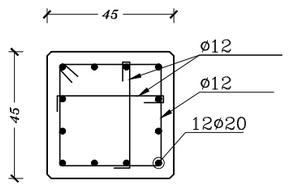

SECTION OF COLUMN "C1" STORY 1

Sc:1/25

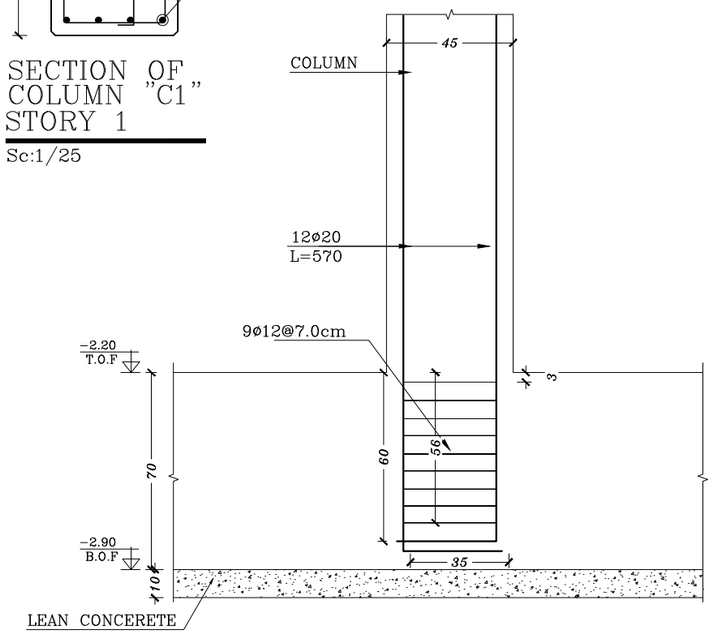

DOWEL BARS IN C1

SC:1/100

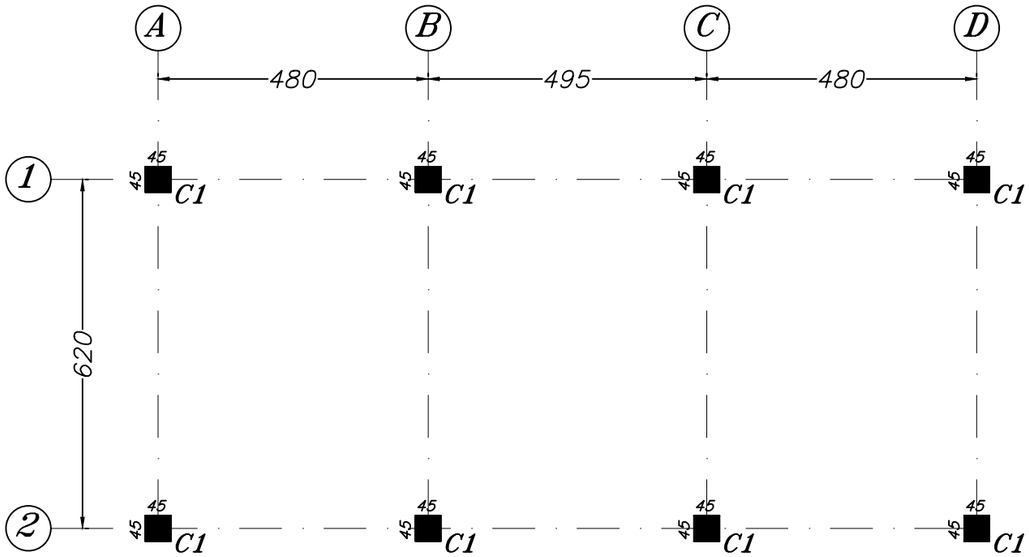

Axes & column plan

Scale 1:100

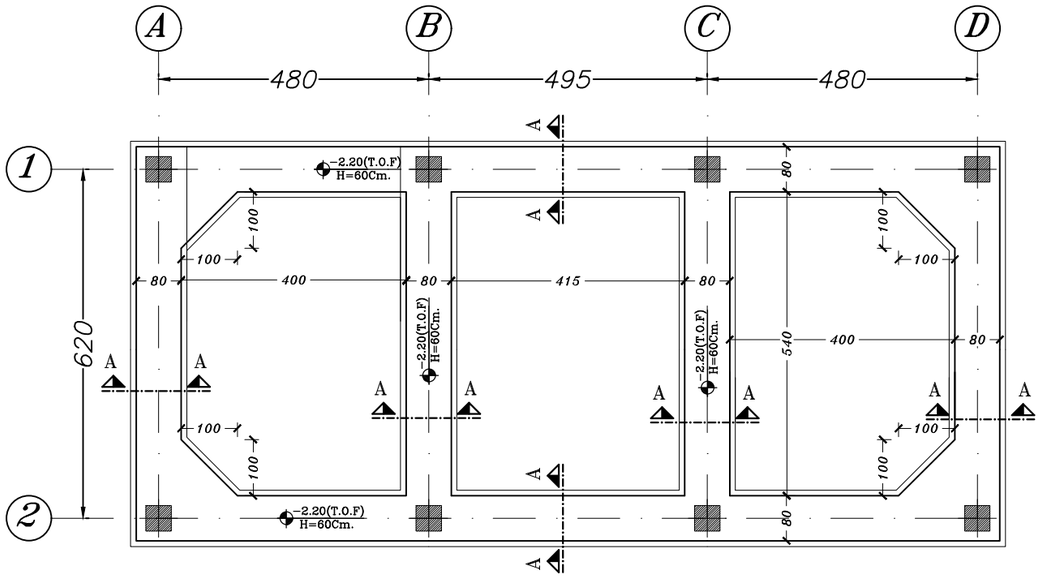

Foundation Plan

Scale 1:100

F'_c =30 N/mm²	مقاومت ۲۸ روزه نمونه استوانه ای برای بتن تیر-ستون-سقف
F'_c =25 N/mm²	مقاومت ۲۸ روزه نمونه استوانه ای برای بتن پی
F'_c =150 kg/cm²	مقاومت ۲۸ روزه نمونه استوانه ای برای بتن مگر
fy=400 N/mm²	تنش تسلیم آرماتور (نوع AIII)

ABBREVIATION & LEGEND

1-ALL DIMENTIONS ARE IN m. & ALL ELEVATION CODE ARE IN m. EXCEPT AS NOTED.
T.O.F = TOP OF FOUNDATION
B.O.F = BOTTOM OF FOUNDATION
B.O.BEAM = BOTTOM OF BEAM

±0.00=1432.24

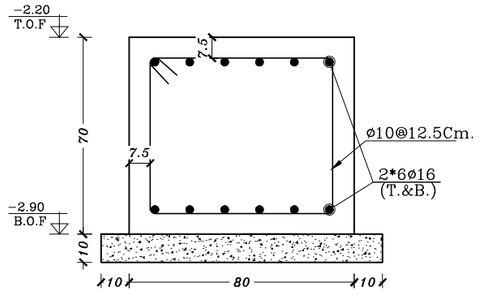

SECTION A-A

Sc:1/25

REV.	DESCRIPTION	SEND DATE	RECIVED DATE		BY	DATE
01	REVISED	1403/06		CHECK.	R.KHAKPOUR	1403/06
00	ORIGINAL ISSUE	1403/06		APPROVE.	M.DANESHPOU	1403/06
				DESIGN.	R.KHAKPOUR	1403/06
				DRAWN.	M.MONFARED	1403/06

CLIENT: GHADIR QOM

CONTRACTOR: AZARAKHSH ENERGY

PROJECT: BAHABAD 20 MW SOLAR POWER PLANT

CONTRACT NO:

TITLE: COLUMN & FOUNDATION PLAN

DWG. NO: TGQ-BA-CV-17-REV (01)

SCALE:

SIZE: A3

SHEET: 08

TOTAL: 10

طول های مهاری برای بتن رده C25 وفولاد رده S400 محاسبه شده است.Cover=4.5cm

طول همپوشانی میلگردها (OverLap)

No.	d	تیرها و فونداسیون ها		ستونها و دیوارها
		(آرماتور تحتانی)	(آرماتور فوقانی)	
1	Ø8	40.0 cm	55.0 cm	40.0 cm
2	Ø10	50.0 cm	65.0 cm	50.0 cm
3	Ø12	60.0 cm	80.0 cm	60.0 cm
4	Ø14	70.0 cm	90.0 cm	70.0 cm
5	Ø16	80.0 cm	105.0 cm	80.0 cm
6	Ø18	90.0 cm	120.0 cm	90.0 cm
7	Ø20	100.0 cm	130.0 cm	120.0 cm
8	Ø22	140.0 cm	180.0 cm	135.0 cm
9	Ø25	160.0 cm	205.0 cm	160.0 cm
10	Ø28	175.0 cm	230.0 cm	175.0 cm
11	Ø32	200.0 cm	265.0 cm	200.0 cm

طول مهاری میلگرد قلابدار l_{dh} و کمترین بعد ستون

No.	d mm	l_{dh} (Ψr=1.0) cm	کمترین بعد ستون	l_{dh} (Ψr=1.6) cm	کمترین بعد ستون
1	Ø12	20.0 cm	25.0 cm	20.0 cm	25.0 cm
2	Ø14	25.0 cm	30.0 cm	25.0 cm	30.0 cm
3	Ø16	25.0 cm	30.0 cm	30.0 cm	35.0 cm
4	Ø18	30.0 cm	35.0 cm	40.0 cm	45.0 cm
5	Ø20	30.0 cm	35.0 cm	45.0 cm	50.0 cm
6	Ø22	35.0 cm	40.0 cm	50.0 cm	55.0 cm
7	Ø25	40.0 cm	45.0 cm	60.0 cm	65.0 cm

طول مهاری میلگرد مستقیم l_d

No.	d mm	تیرها و فونداسیون ها		ستونها و دیوارها
		(آرماتور تحتانی)	(آرماتور فوقانی)	
1	Ø8	30.0 cm	40.0 cm	30.0 cm
2	Ø10	40.0 cm	50.0 cm	40.0 cm
3	Ø12	50.0 cm	60.0 cm	50.0 cm
4	Ø14	55.0 cm	70.0 cm	55.0 cm
5	Ø16	65.0 cm	80.0 cm	65.0 cm
6	Ø18	70.0 cm	90.0 cm	70.0 cm
7	Ø20	80.0 cm	100.0 cm	80.0 cm
8	Ø22	110.0 cm	140.0 cm	110.0 cm
9	Ø25	120.0 cm	160.0 cm	120.0 cm
10	Ø28	135.0 cm	180.0 cm	135.0 cm
11	Ø32	155.0 cm	200.0 cm	155.0 cm

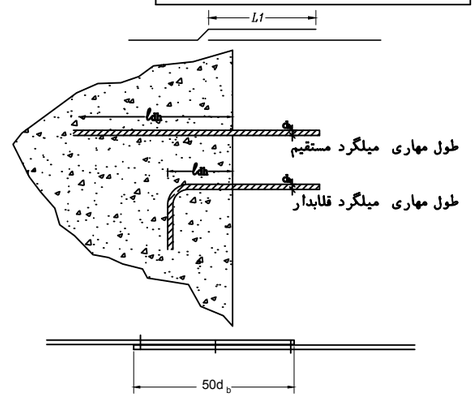

جزئیات خم و وصله میلگرد

طول و قطر داخلی خم در خاموت ها

No.	d_b mm	L 90°	L 180°	D
1	Ø6	6.0 cm	6.0 cm	2.4 cm
2	Ø8	6.0 cm	6.0 cm	3.2 cm
3	Ø10	6.0 cm	6.0 cm	4.0 cm
4	Ø12	10.0 cm	10.0 cm	4.8 cm
5	Ø14	10.0 cm	10.0 cm	5.6 cm
6	Ø16	10.0 cm	10.0 cm	9.6 cm

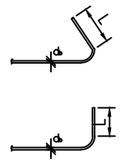

خاموتها وبستها

طول و قطر داخلی خم در میلگردهای اصلی

No.	d_b mm	L 90°	L 180°	D
1	Ø8	10.0 cm	6.0 cm	4.8 cm
2	Ø10	15.0 cm	6.0 cm	6.0 cm
3	Ø12	15.0 cm	6.0 cm	7.2 cm
4	Ø14	20.0 cm	6.0 cm	8.4 cm
5	Ø16	20.0 cm	10.0 cm	9.6 cm
6	Ø18	25.0 cm	10.0 cm	10.8 cm
7	Ø20	25.0 cm	10.0 cm	12.0 cm

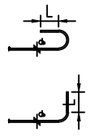

حداقل طول خم لازم در قلابهای استاندارد

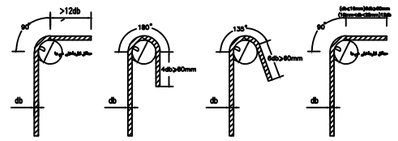

مشخصات مکانیکی میلگردهای موجود در ایران

نوع فولاد میلگرد	f_y (kg/cm)^2	f_u (kg/cm)^2
S 220	2200	3800
S 340	3400	5000
S 400	4000	6000

مدت زمان اختلاط با توجه به حجم مخلوط کن

ظرفیت مخلوط کن - مترمکعب	زمان اختلاط - دقیقه
کمتر از 1.5	1.5
2	2
3	2.5
4	2.75
4.5	3

زمان لازم برای لرزاندن بتن با توجه به اسلامپ آن

نوع بتن	اسلامپ - میلیمتر	مدت لرزیدن - ثانیه
فوق العاده خشک	-	18-32
خیلی سفت	-	10-18
سفت	0-30	5-10
سفت خمیری	30-80	3-5
خمیری	80-130	0-3
روان	130-180	-

حداقل زمان عمل آوری بتن به شبانه روز

نوع سیمان	شرایط محیطی پس از بتن ریزی	دمای متوسط سطح بتن	
		بین ۵ تا ۱۰ درجه	بالاتر از ۱۰ درجه
نوع ۱و۲و۳و۵	متوسط	4	3
	ضعیف	6	4
همه سیمانها بجز نوع ۱و۲و۳و۵ و همه سیمانهای حاوی مواد پوزولانی یا روباره ای	متوسط	6	4
	ضعیف	10	7
همه سیمانها	خوب	افدام خاصی ضرورت ندارد	

REV.	DESCRIPTION	SEND DATE	RECIVED DATE		BY	DATE
01	REVISED	1403/06		CHECK.	R.KHAKPOUR	1403/06
00	ORIGINAL ISSUE	1403/06		APPROVE.	M.DANESHPOU	1403/06
				DRAWN.	M.MONFARED	1403/06
				DESIGN.	R.KHAKPOUR	1403/06

CLIENT: GHADIR QOM

CONTRACTOR: AZARAKHSH ENERGY

PROJECT: BAHABAD 20 MW SOLAR POWER PLANT

CONTRACT NO:

TITLE: NOTE

DWG. NO: TGQ-BA-CV-17-REV (01)

SCALE:

SIZE: A3

SHEET: 09

TOTAL: 10

جهت اجرای پوشش بتن وحفظ فاصله میلگرد وقالب بایدازلقمه های مناسب استفاده گردد.
درصورتی که بتن در جوار دیواره خاکی مقاوم ریخته شودوبه طور دائم با آن در تماس باشد ضخامت پوشش نبایدکمتر از ۷۵ میلی متر باشد.
۱-ارزیابی و پذیرش بتن با توجه به مشخصات آن اعم از رده بتن ،پوزولانی بودن بتن و... بایستی مطابق ضوابط ب.۹-۶-۵مبحث نهم مقررات ملی ساختمان باشد.
۲-برای کنترل کیفیت عمل آوردن و مراقبت بتن در سازه‌لازم است آزمایش های مقاومت بر روی نمونه های عمل آورده و مراقبت شده در شرایط کارگاهی انجام شود.عمل آوری و مراقبت از بتن فقط در شرایطی قابل قبول است که‌مقاومت فشاری حد اقل ۸۵ درصد مقاومت نمونه های آزمایشگاهی بوده ویا مقاومت آن ها ۴ مگا پاسکال بیشتر از مقاومت مشخصه باشد.
۳-اختلاط بتن و بتن ریزی بایستی با رعایت تمهیدات لازم ومطابق ضوابط فصل هفتم مبحث نهم مقررات ملی ساختمان انجام گیرد.
۴-ضخامت بتن مگر ۱۰ سانتی متر و با عیار سیمان حداقل ۱۵۰کیلوگرم بر مترمکعب‌می باشد.
۵-حداقل زمان عمل آوردن بتن مطابق جدول زیر میباشد.
۶-عمل آوری به کمک روشهای مندرج در بند ۹-۷-۷-۳-۷ مبحث نهم مقررات ملی ساختمان مجاز است.

قالب بندی و قالب برداری :

۱-قالبها بایدتمیز وفاقدهرگونه آلودگی بوده وهدررفتن شیره بتن ازدرزهای قالب ممکن نباشد.
۲-تخریب بتن سخت شده برای عبور لوله ها و مجراهای مورد نیاز تاسیسات مکانیکی و برقی ممنوع است.پیمانکار موظف است در مرحله قالب بندی کلیه مجراها، کانالهاو داکت ها را پیش بینی نماید.

توضیحات پروژه

۱-مقاومت بتن مصرفی براساس مقاومت مشخصه ۲۸روزه نمونه استوانه ای استاندارد برای قسمتهای مختلف سازه به نحو زیر میباشد:
۱-۱-بتن سقف تیر و ستون و دیوار حائل $f'_c = 25N/mm^2$
۱-۲-بتن فونداسیون: $f'_c = 25N/mm^2$
۲-مشخصات آرماتورهای مصرفی به نحو زیر میباشد:
۲-۱-آرماتور طولی وعرضی فنداسیون: تیپ AIII با $F_y = 4000Kg/cm^2$
۳-در محاسبات سازه و فونداسیون بر اساس گزارش ژئو تکنیک تیپ خاک ۲ و مقاومت مجاز آن ۱٫۵ کیلوگرم بر سانتیمتر مربع در نظر گرفته شده است . در صورتی که در این تیپ ها شرایط غیر سنگی در بستر فونداسیون دیده شود بایستی مراتب به اطلاع دستگاه نظارت و مشاورطراح‌سازه رسیده تانسبت به بررسی طرح اقدام گردد .
۴-پس از خاکبرداری اجرای سریع مگر روی بستر سنگی جهت جلوگیری از هوازدگی و ایجاد ترک درآن به ضخامت ۱۰سانتیمتر و حداقل عیار سیمان ۱۵۰کیلوگرم برمترمربع الزامیست .
۵- اجرای طرب زهکش در صورت نیاز با نظر ناظر پروژه و مجری ذی صلاح الزامی می باشد.

توضیحات عمومی

۱-۱ پیمانکارموظف است قبل ازانجام عملیات بتن ریزی ،محل گودبرداریها،قالب بندیها،آرماتوربندیها،درزهای ساختمانی ومحل قطعات مدفون دربتن راباتوجه به نقشه های اجرائی ومشخصات خصوصی تعیین نموده وپس از تائید دستگاه نظارت اقدام به بتن ریزی نماید.

۱-۲ درمحل بتن ریزی پی ها یامحلهای مشابه باید تمامی راههای عبورکارگران،سکوهای کارودستگاههای حمل ونقل بتن به نحو مناسبی توسط پیمانکار محافظت شود که ازورود مواد خارجی به داخل پی یاقالب ،آلوده شدن آرماتورهاوبالاخره ریزش احتمالی جلوگیری گردد.بتن ریزی درمناطق آلوده به موادخارجی نظیرخاک،نخاله های ساختمانی و... به گونه ای که درایجاد اتصال بین بتن وآرماتور ویادرکیفیت بتن سخت شده ایجاد اشکال نماید،مطلقاممنوع میباشد.
۱-۳-پیمانکار موظف است قبل ازشروع به هرگونه عملیات اجرائی کلیه ابعاد اندازه ها وکدهای ارتفاعی رادر نقشه های سازه ،معماری وتاسیسات کنترل نموده وهرگونه مغایرت راباهماهنگی دستگاه نظارت رفع نماید.

مشخصات مصالح بتن و آرماتور :

اسلامپ بتن مورد استفاده در قسمت های مختلف سازه باید مطابق جدول زیرباشد مگراینکه درتوضیحات خاص پروژه به گونه ای دیگر قیدگردیده باشد.استفاده ازبتن بامشخصات اسلامپ غیراز مشخصات جدول زیرممنوع میباشد.اضافه کردن آب برای بالابردن اسلامپ بتن های سخت شده پس ازساخت به هیچ وجه مجازنمیباشد.

ردیف	نوع عضو یا قطعه بتنی	اسلامپ به میلیمتر	
		حداقل	حداکثر
۱	شالوده ها وپی دیوارهای بتن آرمه	۲۵	۷۵

رعایت موارد زیر در مشخصات مصالح مصرفی الزامی است:
-حداکثربعددرشت ترین سنگدانه ۲۵میلیمترباشد.
-نرمی سیمان درحد مطلوبی باشد.
-شن وماسه طبیعی گردگوشه باشند.درصورت الزام اجرائی به استفاده ازمصالح‌شکسته ، شن وماسه شکسته ازنوع مکعبی باشند.
-استفاده ازهرنوع موادافزودنی بتن درصورت نیاز بایستی باتصویب دستگاه نظارت انجام گیرد.
-نسبت آب به سیمان بایستی مطابق‌طرح‌اختلاط مصوب مشخص شود .بااین وجود حداکثر مقادیر آب به سیمان نباید ازجدول زیر بیشتر باشد.

جدول الزامات بتن‌مسلح درشرایط محیطی مختلف

شرایط محیطی باموقعیت سازه	حداکثر نسبت آب به موادسیمانی
متوسط	۰٫۵
شدید	۰٫۴۵
بسیارشدید	۰٫۴
فوق العاده شدید	۰٫۴

-میلگردها بایستی با وسائل مکانیکی بریده شود.سایر روشها فقط باتصویب دستگاه نظارت ممکن است.
-تمامی میلگردها باید بصورت سرد خم شوند،مگرآنکه دستگاه نظارت روش دیگری را مجاز بداند.
-قسمت خم شده میلگردها باید دارای شعاع انحنای ثابتی باشد.
-سرعت خم بایستی متناسب با نوع فولادودمای محیط باشد.
-درشرایطی که دمای میلگردها از۵درجه سلسیوس کمترباشد،باید ازخم نمودن آنها جلوگیری شود.
-باز وبسته کردن خم ها به منظور شکل دادن مجدد به میلگردها مجاز نیست.
-خم کردن میلگردهائی که یک سر آنها در بتن قرار دارد مجاز نیست.
-جنس،ابعاد،تعداد وفاصله لقمه هاوخرک ها وسایرقطعات مورداستفاده برای تثبیت موقعیت آرماتورها درجای مناسب باید طوری باشد که نقطه ضعفی ازلحاظ مقاومت وپایائی بتن ایجاد نکند.
-اتصال جوشی میلگردها فقط با تصویب دستگاه نظارت ممکن است.
-فاصله مجاز بین میلگردها درمحل وصله ها باید رعایت شود.
-وصله میلگردها ازنوع پوششی است مگر آنکه درنقشه ها ویا مشخصات خصوصی به گونه دیگری مقرر گردیده باشد.
-استفاده از میلگرد فاقد کلیه مشخصات مطابق مبحث نهم مقررات ملی ساختمان مطلقا ممنوع بوده و باید از کارگاه خارج شود.

REV.	DESCRIPTION	SEND DATE	RECIVED DATE		BY	DATE
01	REVISED	1403/06		CHECK.	R.KHAKPOUR	1403/06
00	ORIGINAL ISSUE	1403/06		APPROVE.	M.DANESHPOU	1403/06
				DESIGN.	R.KHAKPOUR	1403/06
				DRAWN.	M.MONFARED	1403/06

CLIENT: GHADIR QOM
CONTRACTOR: AZARAKHSH ENERGY
PROJECT: BAHABAD 20 MW SOLAR POWER PLANT
TITLE: NOTE
CONTRACT NO:
DWG. NO: TGQ-BA-CV-17-REV (01)
SCALE:
SIZE: A3
SHEET: 10
TOTAL: 10